MICRODENT Orthodontics

NUEVO MICROIMPLANTE VERSÁTIL ORTHOPEDIC

Presentación

Microdent presenta la evolución del microimplante de ortodoncia Orthopedic que, junto al modelo Estándar y resto de versiones del Versátil, evidencia las grandes posibilidades que tienen este tipo de implantes en la resolución de muchos casos de la práctica odontológica actual.

Cabeza ortodóntica de geometría cuadrangular.

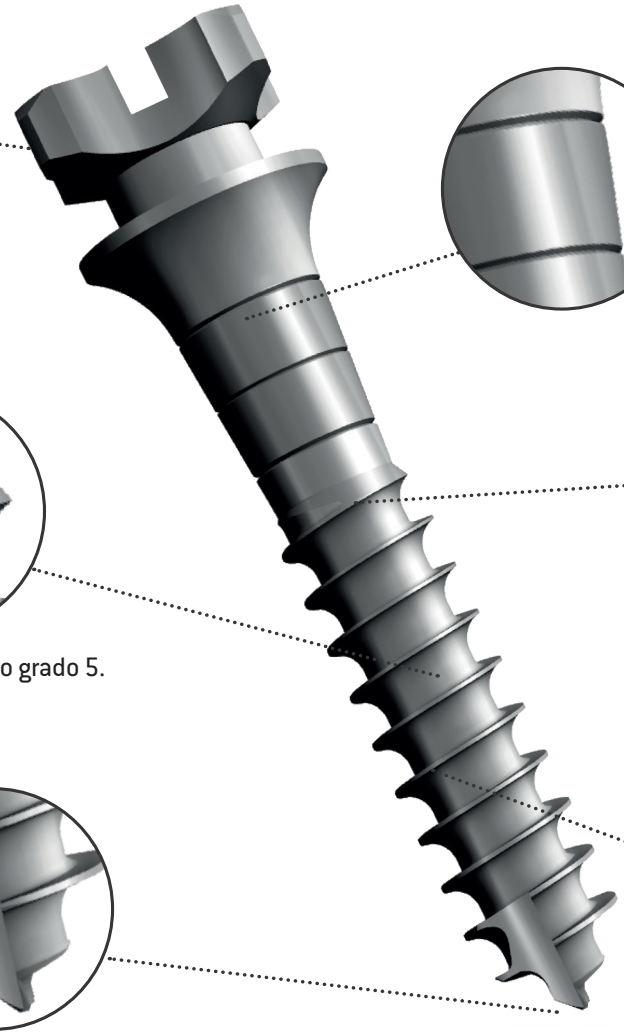

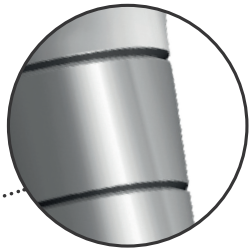

Sección pulida con estrías horizontales separadas 1mm para calcular la profundidad de inserción del microimplante.

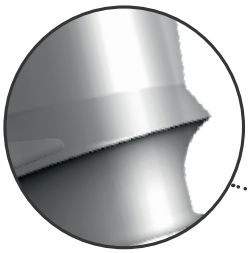

Fabricado en titanio puro grado 5.

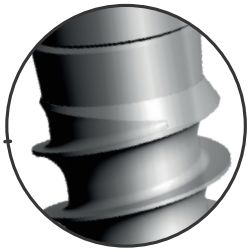

Diámetro de 2.00mm disponible en longitudes de 11 y 13mm.

Punta de inserción más agresiva para facilitar la autoperforación.

Rosca más pronunciada que mejora la inserción.

MICRODENT Orthodontics

Diseño e indicaciones

El nuevo microimplante Versátil **Orthopedic**, fabricado en titanio puro grado 5, modifica sus dimensiones para soportar fuerzas elevadas sin flexar o doblarse. Con un diámetro de 2.00mm y longitudes de 11 y 13mm, su principal aplicación es en la bóveda palatina del maxilar utilizándose especialmente en aparatología como disyuntores, aparatos de distalización, etc.

Dada la longitud de estos microimplantes y a las fuerzas que van a ejercer en el paladar, se ha dotado a estos microtronillos de una rosca más pronunciada que facilita la inserción. El índice de éxitos es mayor ya que únicamente va roscada la parte que se inserta en el hueso. El cuello pulido permite una mejor adaptación de la mucosa palatina.

Este nuevo diseño también presenta unas estrías horizontales separadas 1mm en la sección pulida para poder calcular la profundidad de inserción.

El nuevo microimplante Orthopedic se adapta a las nuevas tendencias actuales de expansiones maxilares en adultos con microtornillos cuando antes recurrían directamente a cirugía de expansión del maxilar o SARPE.

Entregado en estado estéril por irradiación, es ideal para el tratamiento no-quirúrgico del problema transversal en el adulto.

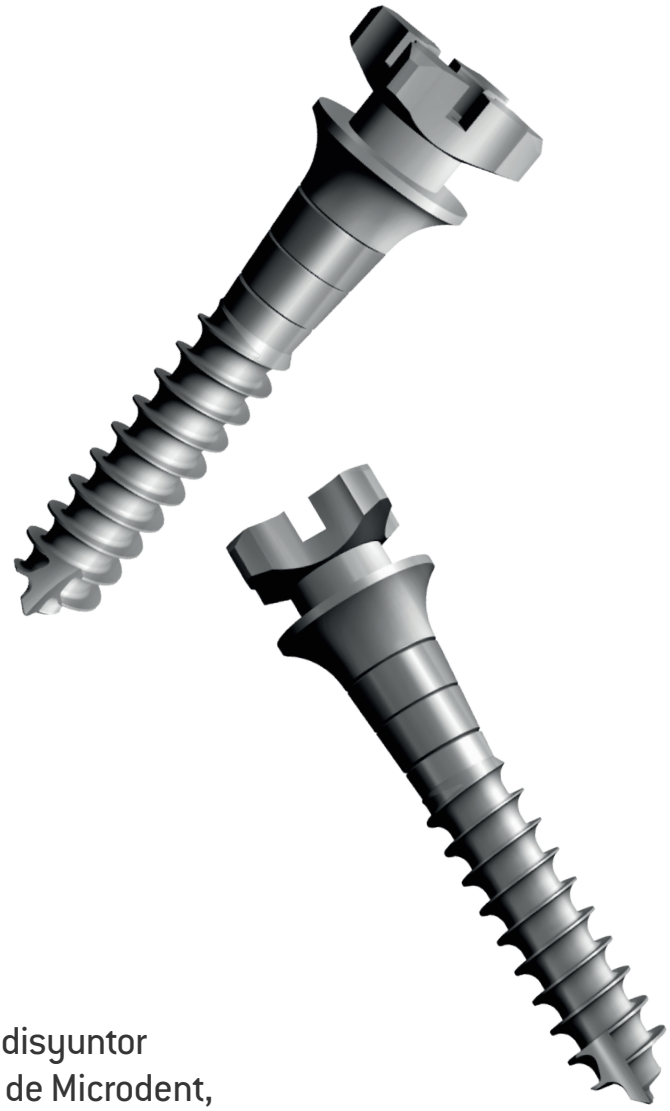

Caso clínico

Expansión de maxilar en paciente adulto con disyuntor apoyado sobre 4 microimplantes Orthopedic de Microdent, fotos clínicas cortesía del **Dr. Fernando de la Iglesia Beyme**.

1. Maxilar comprimido en una paciente de 25 años.

2. Colocación de 4 microimplantes Orthopedic de 2x13mm.

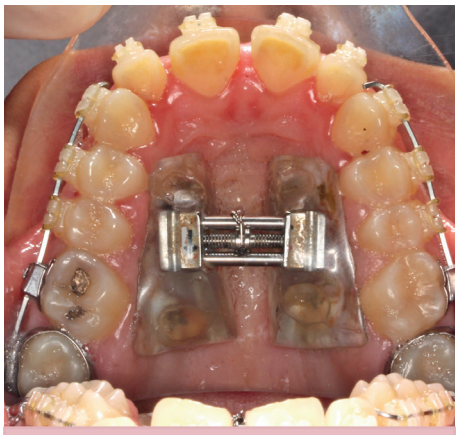

3. Maxilar expandido con disyuntor apoyado sobre los 4 microtornillos.